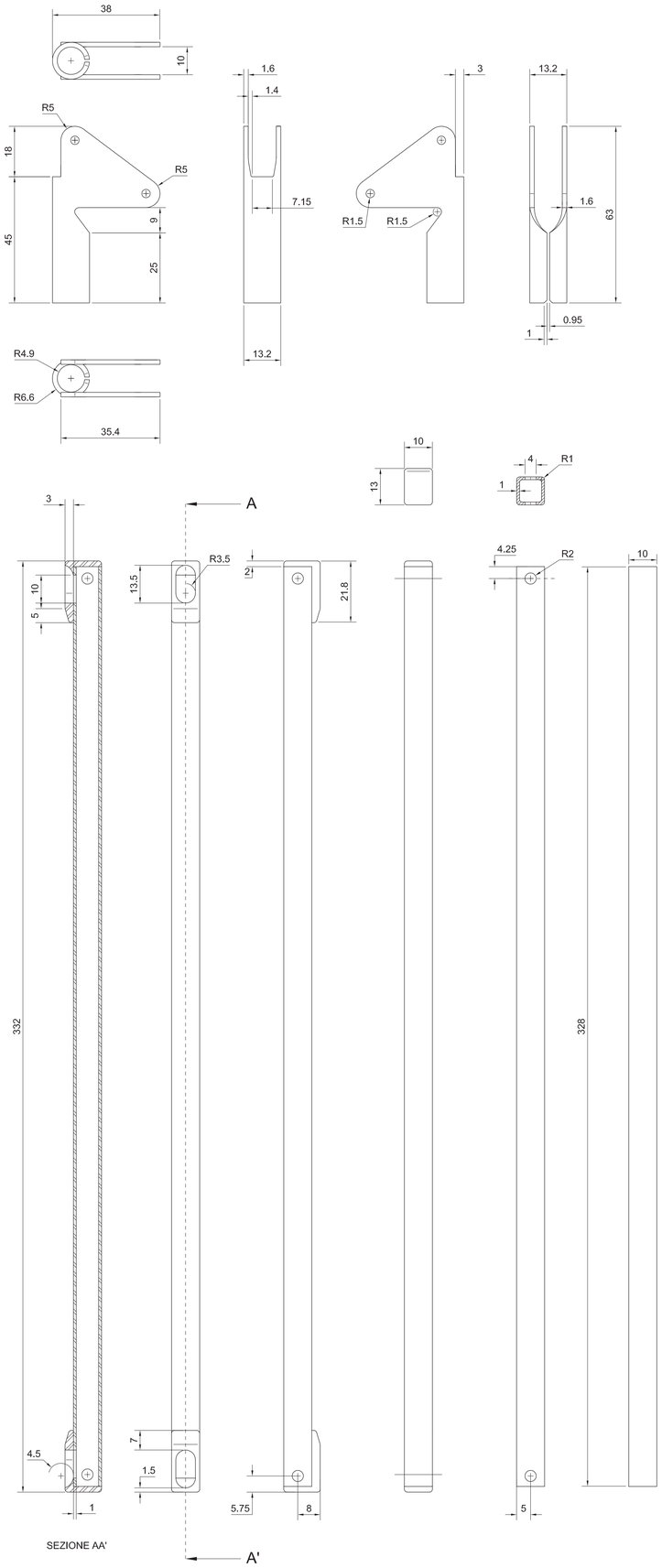

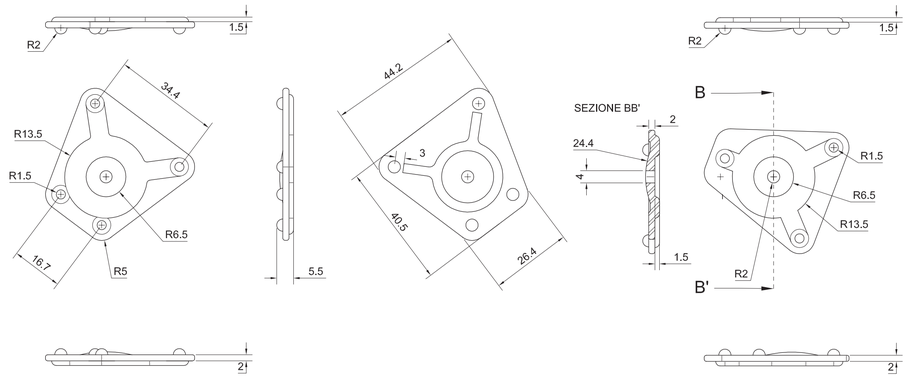

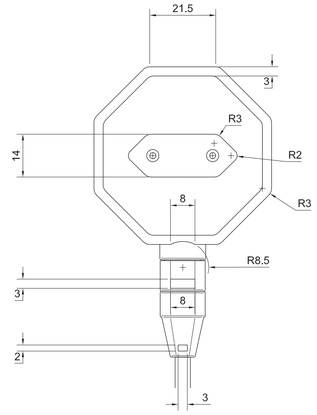

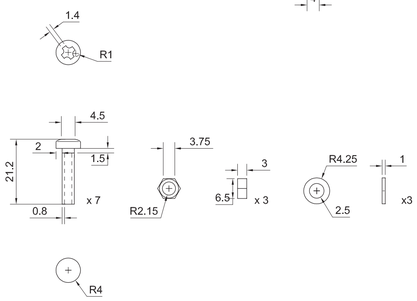

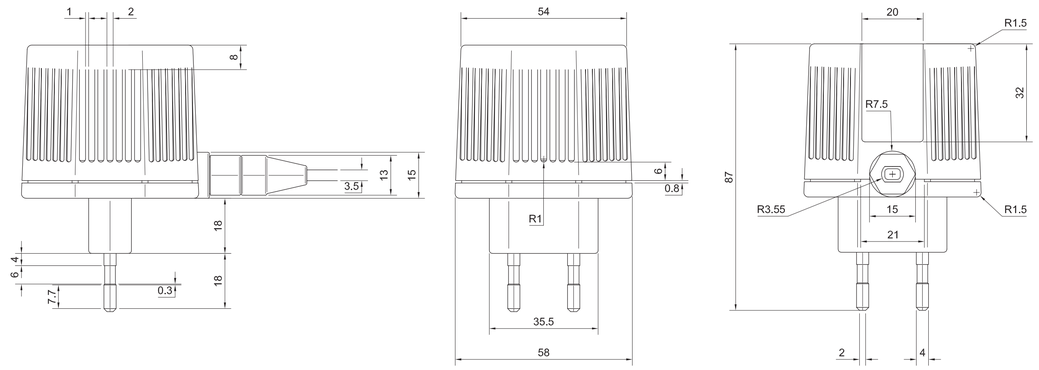

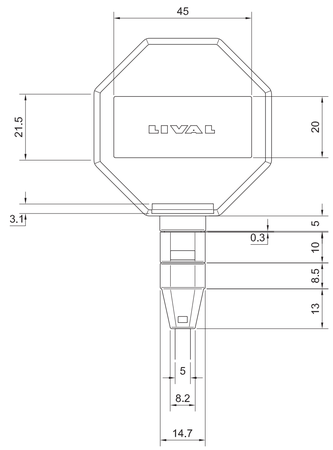

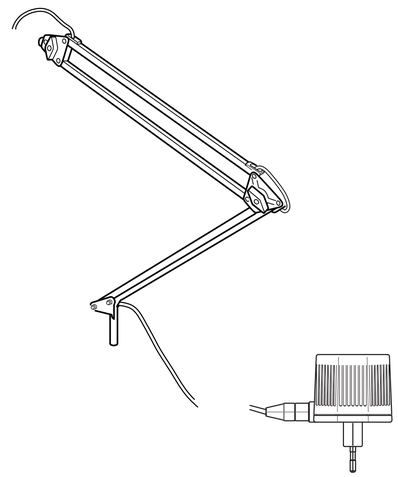

Politecnico di Milano Facoltà del Design a.a. 2011/2012	LAMPADA - IKEA - GLOBAL			
	Aste - Raccordi- Alimentatore			
	Gruppo M	MATTIA MARCON 761128	Scala 1:1	Unità: mm
		ANDREA PAVANELLO 760933		TAV. 2
Lab. Rappresentazione Digitale_ P3 _ Docenti F. Bellini, A. Mantegna				